ООО «Елизаветинский опытный завод закладных конструкций»

Изделия для крепления лотков и коробов к строительным основаниям

Каталог продукции
2017 г

188370, Ленинградская обл. Гатчинский р-н
Пос. Елизаветино, ул. Парковая д.27
Тел: +7(812) 347-89-01,
E-mail: tko2003@yandex.ru, Сайт: www.tko2003.ru

ООО «Елизаветинский опытный завод закладных конструкций»,
188370, Ленинградская обл. Гатчинский р-н,, Пос. Елизаветино, ул. Парковая д.27
Тел: +7(812) 347-89-01, E-mail: tko2003@yandex.ru, Сайт: www.tko2003.ru

Полки, стойки и консоли кабельные унифицированные

Полки кабельные К1160, К1161, К1162, К1163 ТУ 36-1496-85

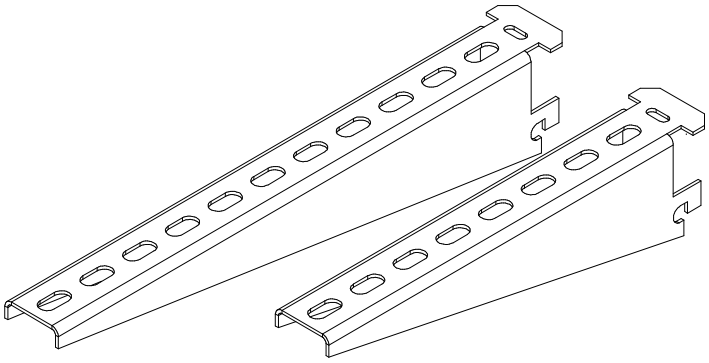

Полки кабельные ТУ 36-1496-85 предназначены для укладки на них труб и кабелей и установки на них лотков и коробов.

Наименование	Длина L мм	Распределённая нагрузка Н	Масса кг
К1160-С (ПК-16П)	167	175	0,2
К1160-Оц			
К1160-Н			
К1161-С (ПК-25П)	265	275	0,35
К1161-Оц			
К1161-Н			
К1162-С	355	400	0,46
К1162-Оц			
К1162-Н			
К1163-С	445	500	0,73
К1163-Оц			
К1163-Н			

ООО «Елизаветинский опытный завод закладных конструкций»,
188370, Ленинградская обл. Гатчинский р-н,, Пос. Елизаветино, ул. Парковая д.27
Тел: +7(812) 347-89-01, E-mail: tko2003@yandex.ru, Сайт: www.tko2003.ru

Стойки кабельные и скобы ТУ 36-1496-85

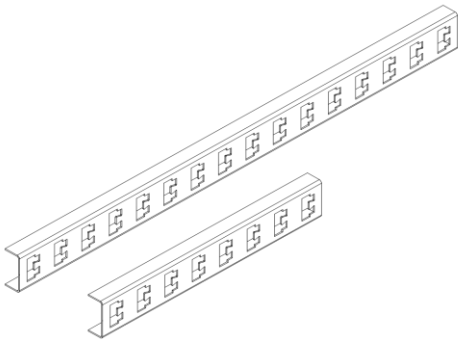

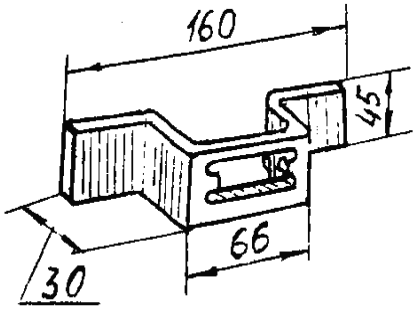

Стойки кабельные ТУ 36-1496-85 предназначены для установки на них кабельных полок, закладных подвесок и кабельных консолей. Совместно с кабельными полками используются для изготовления кабельных мостов.

Скоба К1157 используется для крепления кабельных полок к строительным конструкциям..

Скоба К1150, К1151, К1152, К1153, К1154, К1155, К1156, К1157 ТУ 36-1496-85

Наименование	Длина L мм	Количество позиций для полки	Масса кг
К1150-С	400	8	0,57
К1150-Оц			
К1150-Н			
К1151-С	600	12	0,85
К1151-Оц			
К1151-Н			
К1152-С	800	16	1,13
К1152-Оц			
К1152-Н			
К1153-С	1200	24	1,70
К1153-Оц			
К1153-Н			
К1154-С	1800	36	2,50
К1154-Оц			
К1154-Н			
К1157-С (скоба)	--	--	0,15
К1157-Оц (скоба)			
К1157-Н (скоба)			

ООО «Елизаветинский опытный завод закладных конструкций»,
188370, Ленинградская обл. Гатчинский р-н,, Пос. Елизаветино, ул. Парковая д.27
Тел: +7(812) 347-89-01, E-mail: tko2003@yandex.ru, Сайт: www.tko2003.ru

Кронштейн подвесной КТП ТК4-3237-81

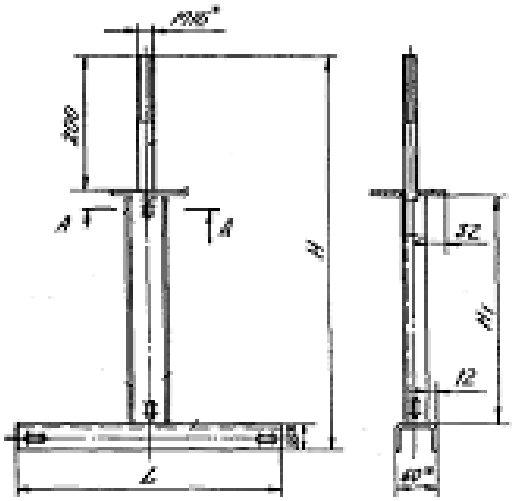

Кронштейн подвесной КТП предназначен для крепления двух идущих параллельно кабельных трасс, проложенных в лотках и коробах к перекрытиям и другим строительным конструкциям

Тип кронштейна	Ширина устанавливаемого короба	Размер мм.			Масса кг
		H	H1	L	
КТП-1	100	600	360	400	2,81
КТП-9		1000	760		3,87
КТП-10		1100	860		4,14
КТП-11		1230	990		4,48
КТП-12	150	700	460	500	3,34
КТП-13		1100	860		4,40
КТП-14		1200	960		4,67
КТП-15		1330	1090		5,01
КТП-3	200	800	560	600	3,87
КТП-16		1200	960		4,93
КТП-17		1300	1060		5,20
КТП-18		1430	1190		5,54

ООО «Елизаветинский опытный завод закладных конструкций»,
188370, Ленинградская обл. Гатчинский р-н,, Пос. Елизаветино, ул. Парковая д.27
Тел: +7(812) 347-89-01, E-mail: tko2003@yandex.ru, Сайт: www.tko2003.ru

Кронштейн подвесной КПТ ТК4-3270-81

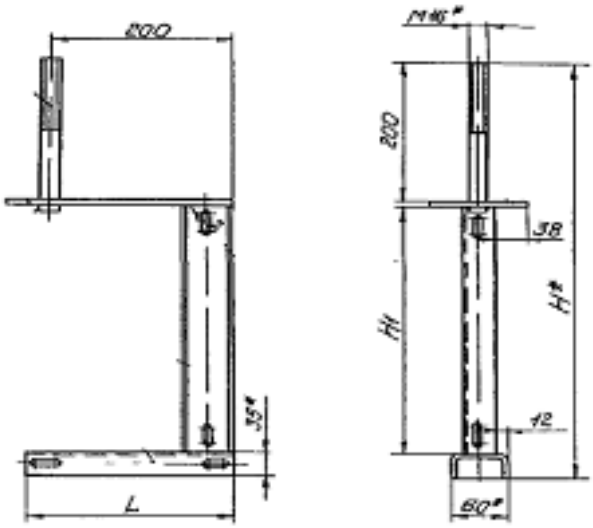

Кронштейн подвесной КТП предназначен для крепления одного ряда кабельных трасс, проложенных в лотках и коробах к перекрытиям и другим строительным конструкциям

Тип кронштейна	Ширина устанавливаемого короба	Размер мм.			Масса кг
		H	H1	L	
КПТ-4	100	600	360	230	2,95
КПТ-19		1000	760		4,01
КПТ-20		1100	860		4,28
КПТ-21		1230	990		4,62
КПТ-22	150	700	460	280	3,36
КПТ-23		1100	860		4,42
КПТ-24		1200	960		4,68
КПТ-25		1330	1090		6,02
КПТ-6	200	800	560	330	3,75
КПТ-26		1200	960		4,81
КПТ-27		1300	1060		5,07
КПТ-28		1430	1190		5,42

ООО «Елизаветинский опытный завод закладных конструкций»,
188370, Ленинградская обл. Гатчинский р-н,, Пос. Елизаветино, ул. Парковая д.27
Тел: +7(812) 347-89-01, E-mail: tko2003@yandex.ru, Сайт: www.tko2003.ru

Кронштейн КТ ТК4-3226-71

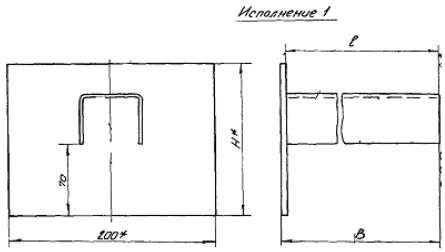

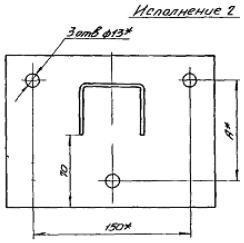

Кронштейн КТ предназначен для крепления однорядной кабельной трассы, проложенных в лотках и коробах к стенам и другим строительным конструкциям

Тип кронштейна	Исполнение	Размер мм.			Масса кг
		А	В	Н	
КТ-17	1	--	170	150	1,76
КТ-18			220		1,94
КТ-19			270	250	2,90
КТ-20			360		3,22
КТ-21			460		3,27
КТ-22			560		3,92
КТ-23			650		4,75
КТ-24	2	100	170	150	1,76
КТ-25			220		1,94
КТ-26		150	270	250	2,90
КТ-27			360		3,22
КТ-28			460		3,27
КТ-29			560		3,92
КТ-30			650		4,75

ООО «Елизаветинский опытный завод закладных конструкций»,
188370, Ленинградская обл. Гатчинский р-н,, Пос. Елизаветино, ул. Парковая д.27
Тел: +7(812) 347-89-01, E-mail: tko2003@yandex.ru, Сайт: www.tko2003.ru

Кронштейн КТ ТК4-3227-82

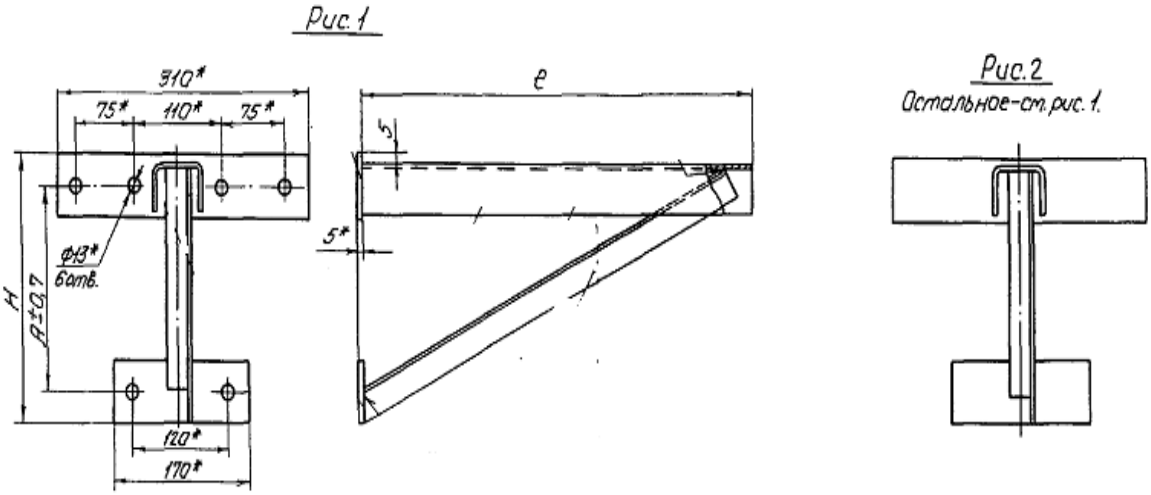

Кронштейн КТ предназначен для крепления многорядной кабельной трассы, проложенных в лотках и коробах к стенам и другим строительным конструкциям

Тип кронштейна	Исполнение	Размер мм.		Масса кг
		A	H	
КТ-7	1	200	260	3,92
КТ-8		400	460	4,55
КТ-9				5,06
КТ-10		600	560	5,99
КТ-11				7,44
КТ-12	2	--	260	3,92
КТ-13			460	4,55
КТ-14				5,06
КТ15			560	5,99
КТ-16				7,44

ООО «Елизаветинский опытный завод закладных конструкций»,
188370, Ленинградская обл. Гатчинский р-н,, Пос. Елизаветино, ул. Парковая д.27
Тел: +7(812) 347-89-01, E-mail: tko2003@yandex.ru, Сайт: www.tko2003.ru

Кронштейн ТК4-3477-78

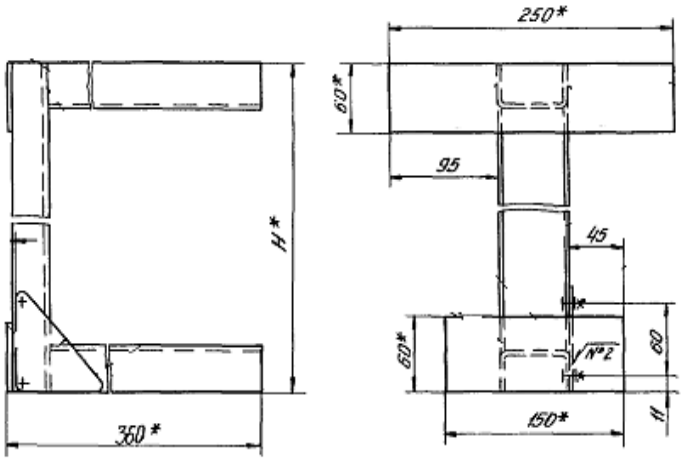

Исполнение 1

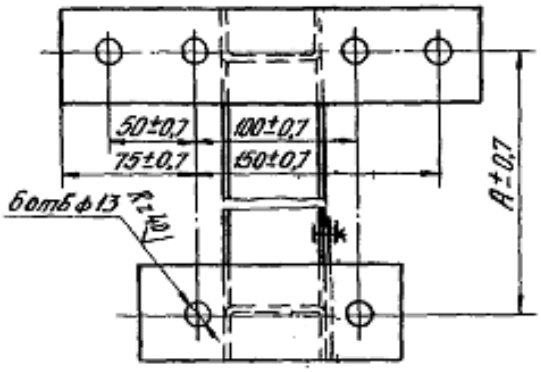

Исполнение 2

Кронштейн ТК4-3477-78 предназначен для крепления многорядной двухуровневой кабельной трассы, проложенных в лотках и коробах, к стенам и другим строительным конструкциям

Тип кронштейна	Исполнение	Размер мм.		Масса кг
		A	H	
К445-1	1	--	445	3,5
К570-1			570	3,8
К695-1			695	4,1
К445-2	2	385	445	3,5
К570-2		510	570	3,8

ООО «Елизаветинский опытный завод закладных конструкций»,
188370, Ленинградская обл. Гатчинский р-н,, Пос. Елизаветино, ул. Парковая д.27
Тел: +7(812) 347-89-01, E-mail: tko2003@yandex.ru, Сайт: www.tko2003.ru

Кронштейн подвесной КТП ТК4-3237-81

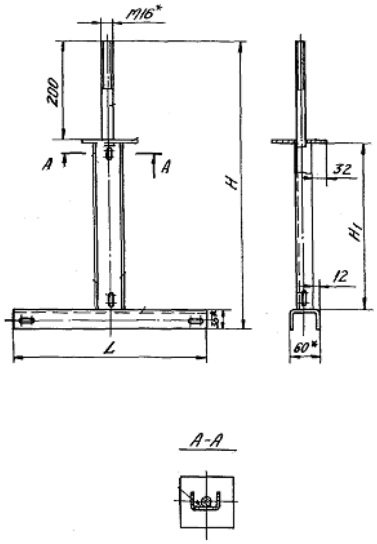

Кронштейн подвесной КТП предназначен для крепления двух идущих параллельно кабельных трасс, проложенных в лотках и коробах к перекрытиям и другим строительным конструкциям

Кронштейн серии К ТК4-36-76-91

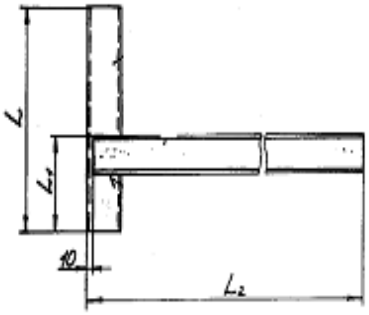

Исполнение 1

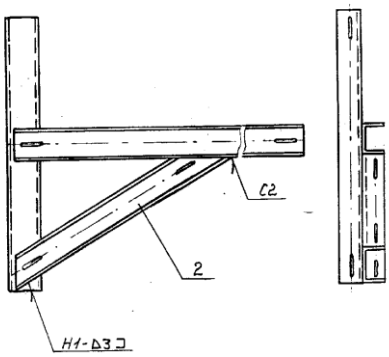

Исполнение 2

Исполнение 3

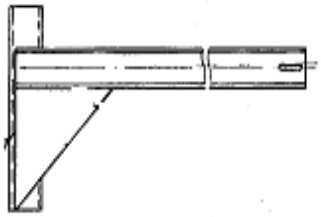

Применяются для установки кабельных лотков и шинных мостов в системах АСУ ТП.

ООО «Елизаветинский опытный завод закладных конструкций»,
188370, Ленинградская обл. Гатчинский р-н,, Пос. Елизаветино, ул. Парковая д.27
Тел: +7(812) 347-89-01, E-mail: tko2003@yandex.ru, Сайт: www.tko2003.ru

Кронштейны серии К исп 1 по ТК4-3676-91

Тип кронштейна	Размеры мм					Масса кг
	L	L1	L2	l	l1	
К-24	450	90	760	35	70	7,8
К-25	400		810			
К-26	320		860			7,6
К-27	340		910			8,0
К-28			960			8,4
К-29	370					8,6
К-30	300		1010			8,5
К-31	370		1060			8,9
К-32	410					9,2
К-33	340		1110			9,3
К-34	410		1160			10,2
К-35	140		320	40	80	1,3
К-36	300		520			2,5
К-37	260		560			2,6
К-39	350		660			3,1
К-41	400		760			3,5
К-44	500	230	1060			5,5
К-46			960			4,4
К-48	550		1160			5,9
К-50						4,9
К-52	590	230	1260	40	80	6,9
К-54			1160			5,3
К-56		280	1360			9,8
К-58	200	90	320			1,5
К-59	450		520			3,0
К-60	400		560			2,9
К-63	530	280	860			4,9
К-66	590		960			5,4
К-68	610		860			4,5
К-70	650		1060			6,0
К-72	690		960			5,7
К-74	730	730	1160			7,4
К-76	770	770	1060			6,4
К-78			1260			8,1
К-80	860	860	1160			7,0
К-82			1360			8,8

ООО «Елизаветинский опытный завод закладных конструкций»,
188370, Ленинградская обл. Гатчинский р-н,, Пос. Елизаветино, ул. Парковая д.27
Тел: +7(812) 347-89-01, E-mail: tko2003@yandex.ru, Сайт: www.tko2003.ru

Кронштейны серии К исп 2 и 3 поТК4-3676-91

Тип кронштейна	Исполнение	Размеры мм					Масса кг
		L	L1	L2	l	l1	
К-38	2	350	90	760	40	80	3,4
К-40		400	100	860			4,0
К-42		450	150	960			5,0
К-43				860			4,5
К-61		460	150	760			4,4
К-62				660			3,4
К-65		530	150	760			4,4
К-45	2	500	230	1060	40	75	8,1
К-47				960			7,8
К-49		550		1160			8,7
К-51				1060			8,3
К-53		590		1260			9,5
К-55				1160			8,8
К-57			280	1360			9,4
К-64		530		860			7,0
К-67		590		960			7,7
К-69		610		860			7,3
К-71		650		1060			8,6
К-73		690		960			8,0
К-75		730	320	1160			9,2
К-77		770	230	1060			8,9
К-79			320	1260			10,0
К-81		860	280	1160			9,6
К-83			340	1360			10,8

ООО «Елизаветинский опытный завод закладных конструкций»,
188370, Ленинградская обл. Гатчинский р-н,, Пос. Елизаветино, ул. Парковая д.27
Тел: +7(812) 347-89-01, E-mail: tko2003@yandex.ru, Сайт: www.tko2003.ru

Кронштейны серии К ТК4-3675-91

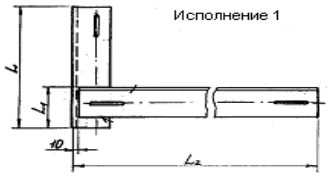

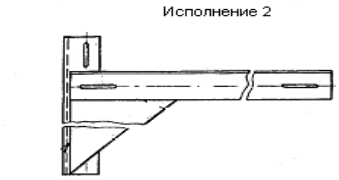

Применяются для установки к лотков ЛП в системах АСУ ТП.

Тип кронштейна	Исп.	Размеры мм			Масса кг
		L	L1	L2	
К-3	1	80	55	140	0,3
К-4		110		190	0,4
К-5		170		240	0,5
К-6		250		290	0,7
К-7		200		410	0,8
К-8				460	0,9
К-9		250		510	1,0
К10				560	1,4
К-11		170		510	0,9
К-12		220		560	1,1
К-13		300	150	610	1,2
К-14	2	250		660	1,8
К-15	1	200	155	610	1,1
К-16		260		660	1,3
К-17	2	340	150	710	2,0
К-18	1	220	55		1,3
К-19		300		760	1,4
К-20		250		810	
К-21	2	340	150	860	2,2
К-22	1	280	55	910	1,7
К-23	2	310	150	1010	2,3

ООО «Елизаветинский опытный завод закладных конструкций»,
188370, Ленинградская обл. Гатчинский р-н,, Пос. Елизаветино, ул. Парковая д.27
Тел: +7(812) 347-89-01, E-mail: tko2003@yandex.ru, Сайт: www.tko2003.ru

Кронштейны серии КО ТК4-3682-91

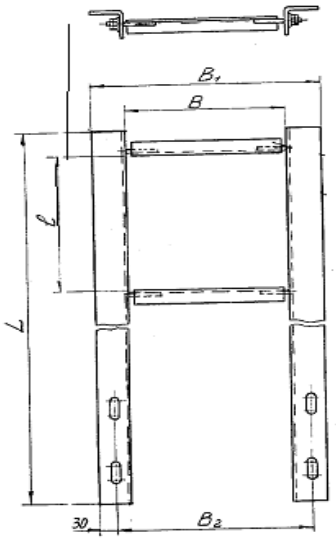

Применяются для установки к лотков ЛМТ, ЛМТК, мостов МШ в системах АСУ ТП.

Предназначен для обвязки колонн

Кронштейны серии КО для лотков шириной 200 мм

Тип кронштейна	Размеры мм					Масса кг
	B	B1	B2	L1	l	
КО-89	500	620	560	590	207	5,54
КО-90	300	420	360	690	307	5,78
КО-91	400	520	460			5,94
КО-92	300	420	360	790	407	6,48
КО-93	400	520	460			6,68
КО-94	500	620	560			6,94
КО-95	600	720	660			7,04
КО-96	700	820	760			7,51
КО-97	800	920	860			7,81
КО-98	400	520	460	890	507	7,40
КО-99	500	620	560			7,66
КО-100	600	720	660			7,76
КО-101	400	520	460	990	607	7,74
КО-102	500	620	560			8,00
КО-103	400	520	460	1090	707	8,80
КО-104				1190	807	9,52
КО-105				1290	907	10,22

ООО «Елизаветинский опытный завод закладных конструкций»,
188370, Ленинградская обл. Гатчинский р-н,, Пос. Елизаветино, ул. Парковая д.27
Тел: +7(812) 347-89-01, E-mail: tko2003@yandex.ru, Сайт: www.tko2003.ru

Кронштейны серии КО для лотков шириной 400 мм по ТК4-3682-91

Тип кронштейна	Размеры мм					Масса кг
	L	L1	L2	l	l1	
КО-106	500	620	560	790	207	6,94
КО-107	300	420	360	890	307	7,20
КО-108	400	520	460			7,40
КО-109	300	420	360	990	407	7,54
КО-110	400	520	460			7,74
КО-111	500	620	560			8,00
КО-112	600	720	660			8,10
КО-113	700	820	760			9,12
КО-114	800	920	860			9,42
КО-115	400	520	460	1090	507	8,80
КО-116	500	620	560			9,06
КО-117	600	720	660			9,16
КО-118	400	520	460	1190	607	9,52
КО-119	500	620	560			9,78
КО-120	400	520	460	1290	707	10,22
КО-121				1390	807	10,92
КО-122				1490	907	11,62

ООО «Елизаветинский опытный завод закладных конструкций»,
188370, Ленинградская обл. Гатчинский р-н,, Пос. Елизаветино, ул. Парковая д.27
Тел: +7(812) 347-89-01, E-mail: tko2003@yandex.ru, Сайт: www.tko2003.ru

Кронштейны серии КО ТК4-3683-91

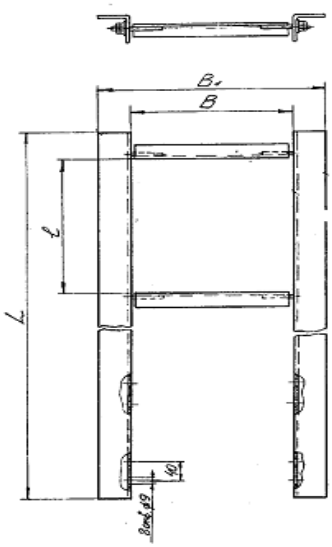

Применяются в подвесных системах для установки лотков ЛМТ, ЛМТК, мостов МШ в системах АСУ ТП.

Предназначен для обвязки колонн.

Кронштейны серии КО для лотков шириной 200 мм

Тип кронштейна	Размеры мм				Масса кг
	B	B1	L	l	
КО-89	500	620	600	207	5,60
КО-90	300	420	700	307	5,86
КО-91	400	520			6,06
КО-92	300	420	800	407	6,56
КО-93	400	520			6,76
КО-94	500	620			7,02
КО-95	600	720			7,12
КО-96	700	820			7,52
КО-97	800	920			7,82
КО-98	400	520	900	507	7,46
КО-99	500	620			7,72
КО-100	600	720			7,72
КО-101	400	520	1000	607	8,18
КО-102	500	620			8,44
КО-103	400	520	1100	707	8,88
КО-104			1200	807	9,58
КО-105			1300	907	10,28

ООО «Елизаветинский опытный завод закладных конструкций»,
188370, Ленинградская обл. Гатчинский р-н,, Пос. Елизаветино, ул. Парковая д.27
Тел: +7(812) 347-89-01, E-mail: tko2003@yandex.ru, Сайт: www.tko2003.ru

Кронштейны серии КО для лотков шириной 400 мм по ТК4-3683-91

Тип кронштейна	Размеры мм				Масса кг
	B	B1	L	l	
КО-140	500	620	800	207	7,02
КО-141	300	420	900	307	7,26
КО-142	400	520			7,46
КО-143	300	420	1000	407	7,98
КО-144	400	520			8,18
КО-145	500	620			8,44
КО-146	600	720			8,54
КО-147	700	820			9,02
КО-148	800	920			9,32
КО-149	400	520	1100	507	8,88
КО-150	500	620			9,14
КО-151	600	720			9,24
КО-152	400	520	1200	607	9,58
КО-153	500	620			9,84
КО-154	400	520	1300	707	10,28
КО-155			1400	807	11,00
КО-156			1500	907	11,70

ООО «Елизаветинский опытный завод закладных конструкций»,
188370, Ленинградская обл. Гатчинский р-н,, Пос. Елизаветино, ул. Парковая д.27
Тел: +7(812) 347-89-01, E-mail: tko2003@yandex.ru, Сайт: www.tko2003.ru

Кронштейны серии КО ТК4-3684-91

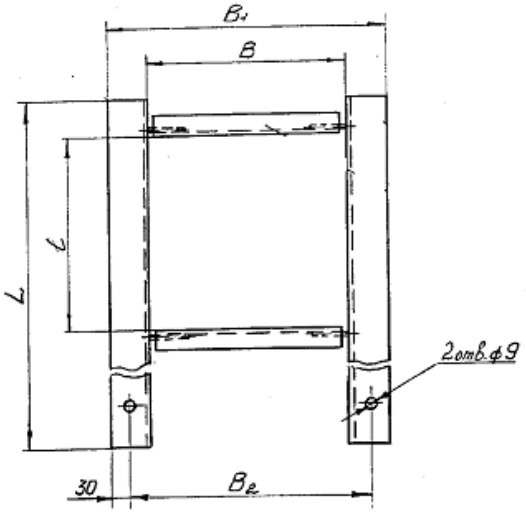

Применяются для установки «на ребро» лотков ЛП, К420, ЛМТ, ЛМТК, мостов МШ в системах АСУ ТП.

Предназначен для обвязки колонн.

Тип кронштейна	Размеры мм					Масса кг
	B	B1	B2	L	l	
КО-158	300	420	360	500	307	4,1
КО-159	400	520	460			4,3
КО-160	300	420	360	600	407	4,9
КО-161	400	520	460			5,1
КО-162	500	620	560			5,4
КО-163	600	720	660			5,5
КО-164	700	820	760			6,5
КО-165	800	920	860			7,4
КО-166	400	520	460	700	507	5,7
КО-167	500	620	560			6,0
КО-168	600	720	660			6,1
КО-169	400	520	460	800	607	6,3
КО-170	500	620	560			6,6
КО-171	400	520	460	900	707	6,9
КО-172				1000	807	7,7
КО-173				1100	907	8,3

ООО «Елизаветинский опытный завод закладных конструкций»,
188370, Ленинградская обл. Гатчинский р-н,, Пос. Елизаветино, ул. Парковая д.27
Тел: +7(812) 347-89-01, E-mail: tko2003@yandex.ru, Сайт: www.tko2003.ru

Кронштейны серии КО ТК4-3685-91

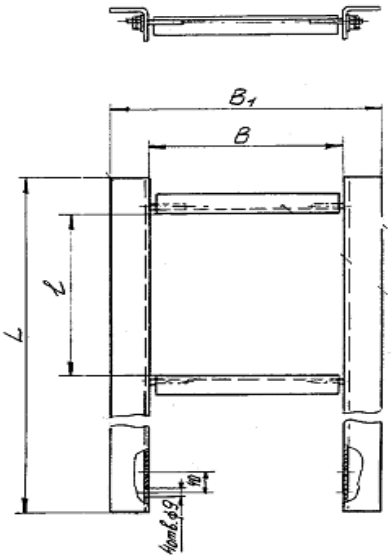

Применяются в подвесных системах для установки лотков ЛМТ, ЛМТК, мостов МШ в системах АСУ ТП.

Предназначен для обвязки колонн

Тип кронштейна	Размеры мм				Масса кг
	B	B1	L	l	
КО-174	300	420	480	307	4,1
КО-175	400	520			4,3
КО-176	300	420	580	407	4,9
КО-177	400	520			5,1
КО-178	500	620			5,4
КО-179	600	720			5,5
КО-180	700	820			5,9
КО-181	800	920			6,2
КО-182	400	520	680	507	5,7
КО-183	500	620			6,0
КО-184	600	720			6,1
КО-185	400	520	780	607	6,3
КО-186	500	620			6,6
КО-187	400	520	880	707	6,9
КО-188			980	807	7,7
КО-189			1080	907	8,3

ООО «Елизаветинский опытный завод закладных конструкций»,
188370, Ленинградская обл. Гатчинский р-н,, Пос. Елизаветино, ул. Парковая д.27
Тел: +7(812) 347-89-01, E-mail: tko2003@yandex.ru, Сайт: www.tko2003.ru

Кронштейны серии КО ТК4-3703-92

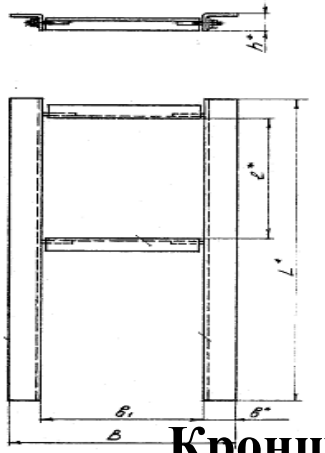

Применяются в подвесных системах для установки стальных коробов в системах АСУ ТП.

Предназначен для обвязки колонн.

Кронштейны серии КО-191 – КО-210 для установки коробов СП-100

Тип кронштейна	Размеры мм.						Масса кг
	h	b	b1	l	B	L	
КО-191	60	40	300	307	380	570	3,76
КО-192			400		480		3,28
КО-193			300	407	380	670	4,20
КО-194			400		480		4,32
КО-195			500		580		4,64
КО-196			600		680		4,86
КО-197			700		780		5,08
КО-198			800		880		5,32
КО-199			400	507	480	770	4,76
КО-200			500		580		5,08
КО-201			600		680		5,30
КО-202			400	607	480	870	5,22
КО-203			500		580		5,54
КО-204			400	707	480	970	4,60
КО-205				807		1070	4,72
КО-206				907		1170	5,04
КО-207			300	307	380	760	5,16
КО-208			400		480		5,48
КО-209			300	407	380	860	5,70
КО-210			400		480		5,92

ООО «Елизаветинский опытный завод закладных конструкций»,
188370, Ленинградская обл. Гатчинский р-н,, Пос. Елизаветино, ул. Парковая д.27
Тел: +7(812) 347-89-01, E-mail: tko2003@yandex.ru, Сайт: www.tko2003.ru

Кронштейны серии КО-211 - КО-296 для установки коробов СП-100

Тип кронштейна	Размеры мм.						Масса кг
	h	b	b1	l	B	L	
КО-211	60	40	500	407	580	860	5,48
КО-212			600		680		5,70
КО-213			700		780		5,92
КО-214			800		880		6,16
КО-215			400	507	480	960	5,62
КО-216			500		580		5,94
КО-217			600		680		6,16
КО-218			400	607	480	1060	6,06
КО-219			500		580		6,38
КО-220			400	707	480	1160	6,50
КО-221				807		1260	6,94
КО-222				907		1360	7,40
КО-287			300	307	420	640	4,06
КО-288			400		520		4,18
КО-289			300	407	420	740	4,52
КО-290			400		520		4,64
КО-291			500		620		4,96
КО-292			600		720		5,18
КО-293			700		820		5,40
КО-294			800		920		5,64
КО-295			400	507	520	840	5,08
КО-296			500		620		5,40

ООО «Елизаветинский опытный завод закладных конструкций»,
188370, Ленинградская обл. Гатчинский р-н,, Пос. Елизаветино, ул. Парковая д.27
Тел: +7(812) 347-89-01, E-mail: tko2003@yandex.ru, Сайт: www.tko2003.ru

Кронштейны серии КО-297 – КО-318 для установки коробов СП-100

Тип кронштейна	Размеры мм.						Масса кг
	h	b	b1	l	B	L	
КО-297	60	40	600	507	720	840	5,62
КО-298			400	607	480	940	5,52
КО-299			500		580		5,84
КО-300			400	707	480	1040	5,96
КО-301				807		1140	6,42
КО-302				907		1240	6,86
КО-303			300	307	380	900	5,22
КО-304			400		480		5,34
КО-305			300	407	380	1000	5,68
КО-306			400		480		5,80
КО-307			500		580		6,12
КО-308			600		680		6,34
КО-309			700		780		6,56
КО-310			800		880		6,80
КО-311			400	507	480	1100	6,24
КО-312			500		580		6,56
КО-313			600		680		6,78
КО-314			400	607	480	1200	6,68
КО-315			500		580		7,00
КО-316			400	707	480	1300	7,12
КО-317				807		1400	7,58
КО-318				907		1500	8,02

ООО «Елизаветинский опытный завод закладных конструкций»,
188370, Ленинградская обл. Гатчинский р-н,, Пос. Елизаветино, ул. Парковая д.27
Тел: +7(812) 347-89-01, E-mail: tko2003@yandex.ru, Сайт: www.tko2003.ru

Кронштейны серии КО-223 – КО-242 для установки коробов СП-150

Тип кронштейна	Размеры мм.						Масса кг
	h	b	b1	l	B	L	
КО-223	60	40	300	307	380	620	3,98
КО-224			400		480		4,54
КО-225			300	407	380	720	4,42
КО-226			400		480		4,54
КО-227			500		580		4,86
КО-228			600		680		5,08
КО-229			700		780		5,30
КО-230			800		880		5,54
КО-231			400	507	480	820	4,98
КО-232			500		580		5,30
КО-233			600		680		5,52
КО-234			400	607	480	920	5,44
КО-235			500		580		5,76
КО-236			400	707	480	1020	5,88
КО-237				807		1120	6,32
КО-238				907		1220	6,78
КО-239			300	307	380	860	5,04
КО-240			400		480		5,16
КО-241			300	407	380	960	5,50
КО-242			400		480		5,62

ООО «Елизаветинский опытный завод закладных конструкций»,
188370, Ленинградская обл. Гатчинский р-н,, Пос. Елизаветино, ул. Парковая д.27
Тел: +7(812) 347-89-01, E-mail: tko2003@yandex.ru, Сайт: www.tko2003.ru

Кронштейны серии КО-243 – КО-328 для установки коробов СП-150

Тип кронштейна	Размеры мм.						Масса кг
	h	b	b1	l	B	L	
КО-243	60	40	500	407	580	960	5,94
КО-244			600		680		6,16
КО-245			700		780		6,38
КО-246			800		880		6,62
КО-247			400	507	480	1060	6,06
КО-248			500		580		6,38
КО-249			600		680		6,60
КО-250			400	607	480	1160	6,50
КО-251			500		580		6,82
КО-252			400	707	480	1260	6,94
КО-253				807		1360	7,40
КО-254				907		1460	7,84
КО-319	40	60	300	307	420	690	4,28
КО-320			400		520		4,40
КО-321			300	407	420	790	4,74
КО-322			400		520		4,86
КО-323			500		620		5,18
КО-324			600		720		5,40
КО-325			700		820		5,62
КО-326			800		920		5,86
КО-327			400	507	520	890	5,30
КО-328			500		620		5,62

ООО «Елизаветинский опытный завод закладных конструкций»,
188370, Ленинградская обл. Гатчинский р-н,, Пос. Елизаветино, ул. Парковая д.27
Тел: +7(812) 347-89-01, E-mail: tko2003@yandex.ru, Сайт: www.tko2003.ru

Кронштейны серии КО-329 – КО-350 для установки коробов СП-150

Тип кронштейна	Размеры мм.						Масса кг
	h	b	b1	l	B	L	
КО-329	40	60	600	507	720	890	5,84
КО-330			400	607	480	990	5,74
КО-331			500		580		6,06
КО-332			400	707	480	1090	6,20
КО-333				807		1190	6,64
КО-334				907		1290	7,08
КО-335			300	307	380	1000	5,68
КО-336			400		480		5,80
КО-337			300	407	380	1100	6,12
КО-338			400		480		6,24
КО-339			500		580		6,56
КО-340			600		680		6,78
КО-341			700		780		7,00
КО-342			800		880		7,24
КО-343			400	507	480	00	6,68
КО-344			500		580		7,00
КО-345			600		680		7,22
КО-346			400	607	480	1300	7,12
КО-347			500		580		7,44
КО-348			400	707	480	1400	7,58
КО-349				807		1500	8,02
КО-350				907		1600	8,46

ООО «Елизаветинский опытный завод закладных конструкций»,
188370, Ленинградская обл. Гатчинский р-н,, Пос. Елизаветино, ул. Парковая д.27
Тел: +7(812) 347-89-01, E-mail: tko2003@yandex.ru, Сайт: www.tko2003.ru

Кронштейны серии КО-256 – КО-274 для установки коробов СП-200

Тип кронштейна	Размеры мм.						Масса кг
	h	b	b1	l	B	L	
КО-255	60	40	300	307	380	670	4,20
КО-256			400		480		4,32
КО-257			300	407	380	770	4,64
КО-258			400		480		4,76
КО-259			500		580		5,08
КО-260			600		680		5,30
КО-261			700		780		5,52
КО-262			800		880		5,76
КО-263			400	507	480	870	5,22
КО-264			500		580		5,54
КО-265			600		680		5,76
КО-266			400	607	480	970	5,66
КО-267			500		580		5,98
КО-268			400	707	480	1070	6,10
КО-269				807		1170	5,64
КО-270				907		1270	7,00
КО-271	70	50	300	307	380	960	6,40
КО-272			400		480		6,52
КО-273			300	407	380	1060	6,94
КО-274			400		480		7,06

ООО «Елизаветинский опытный завод закладных конструкций»,
188370, Ленинградская обл. Гатчинский р-н,, Пос. Елизаветино, ул. Парковая д.27
Тел: +7(812) 347-89-01, E-mail: tko2003@yandex.ru, Сайт: www.tko2003.ru

Кронштейны серии КО-275 – КО-360 для установки коробов СП-200

Тип кронштейна	Размеры мм.						Масса кг
	h	b	b1	l	B	L	
КО-275	70	50	500	407	580	1060	7,38
КО-276			600		680		7,60
КО-277			700		780		7,82
КО-278			800		880		8,06
КО-279			400	507	480	1160	7,60
КО-280			500		580		7,92
КО-281			600		680		8,14
КО-282			400	607	480	1260	8,26
КО-283			500		580		8,46
КО-284			400	707	480	1360	8,68
КО-285				807		1460	9,22
КО-286				907		1560	9,6
КО-351	40	60	300	307	420	740	4,52
КО-352			400		520		4,64
КО-353			300	407	420	840	4,96
КО-354			400		520		5,08
КО-355			500		620		5,40
КО-356			600		720		5,62
КО-357			700		820		5,84
КО-358			800		920		6,08
КО-359			400	507	520	940	5,52
КО-360			500		620		5,84

ООО «Елизаветинский опытный завод закладных конструкций»,
188370, Ленинградская обл. Гатчинский р-н,, Пос. Елизаветино, ул. Парковая д.27
Тел: +7(812) 347-89-01, E-mail: tko2003@yandex.ru, Сайт: www.tko2003.ru

Кронштейны серии КО-361 – КО-382 для установки коробов СП-200

Тип кронштейна	Размеры мм.						Масса кг
	h	b	b1	l	B	L	
КО-361	40	60	600	507	720	940	6,06
КО-362			400	607	520	1040	5,96
КО-363			500		620		6,28
КО-364			400	707	520	1140	6,42
КО-365				807		1240	6,86
КО-366				907		1340	7,30
КО-367			300	307	420	1100	7,90
КО-368			400		520		8,02
КО-369			300	407	420	1200	8,50
КО-370			400		520		8,62
КО-371			500		620		8,94
КО-372			600		720		9,16
КО-373			700		820		9,38
КО-374			800		920		9,62
КО-375			400	507	520	1300	9,24
КО-376			500		620		9,56
КО-377			600		720		9,78
КО-378			400	607	520	1400	9,84
КО-379			500		620		10,16
КО-380			400	707	520	1500	10,46
КО-381			500	807		1600	11,06
КО-382			600	907		1700	11,66

ООО «Елизаветинский опытный завод закладных конструкций»,
188370, Ленинградская обл. Гатчинский р-н,, Пос. Елизаветино, ул. Парковая д.27
Тел: +7(812) 347-89-01, E-mail: tko2003@yandex.ru, Сайт: www.tko2003.ru

Кронштейны серии КО ТК4-3705-92

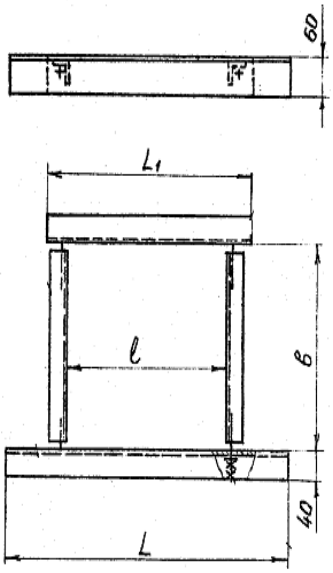

Применяются в подвесных системах для установки стальных коробов в системах АСУ ТП.

Предназначен для обвязки колонн.

Примечание: L2 длина равная ширине двух устанавливаемых коробов. Если сумма L2 +150>l+125, то L=L2+150, если сумма L2+150<l+125, то L=l+125.

Тип кронштейна	Размеры мм			
	b	l	L	L1
КО-397	400	807	L2+150	900
КО-398		907		1000
КО-399	300	307		400
КО-400	400			
КО-401	300	407		500
КО-402	400			
КО-403	500			
КО-404	600			
КО-405	700			
КО-406	800			
КО-407	400	507		600
КО-408	500			
КО-409	600			
КО-410	400	607		700
КО-411	500			
КО-412	400	707		800
КО-413		807		900
КО-414		907		1000

ООО «Елизаветинский опытный завод закладных конструкций»,
188370, Ленинградская обл. Гатчинский р-н,, Пос. Елизаветино, ул. Парковая д.27
Тел: +7(812) 347-89-01, E-mail: tko2003@yandex.ru, Сайт: www.tko2003.ru

Кронштейны серии КО ТК4-3706-92

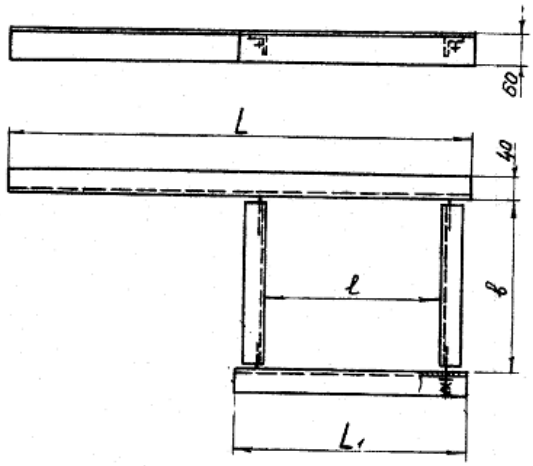

Применяются в подвесных системах для установки стальных коробов в системах АСУ ТП.

Предназначен для обвязки колонн.

Примечание: L2 = L-L1 длина равная ширине двух устанавливаемых коробов.

Применение кронштейнов КО, ТК4-3706-92 для прокладки кабельной трассы по металлической ферме.

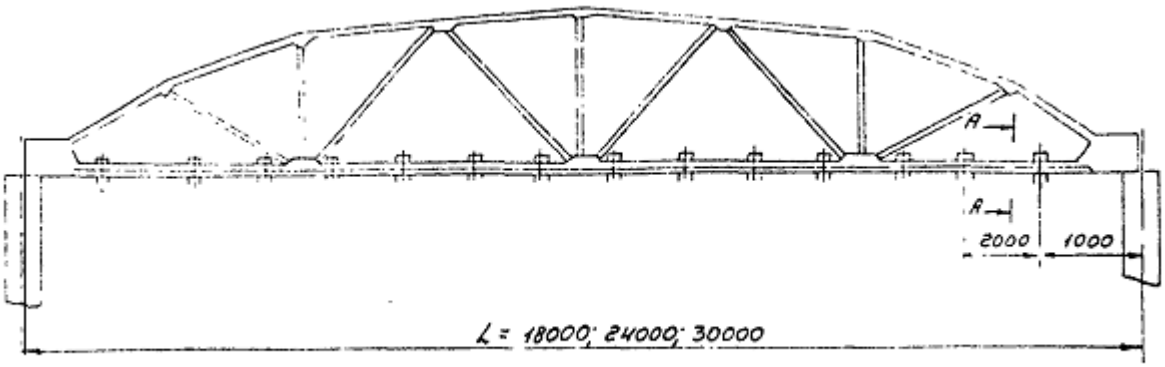

1. Кронштейн КО
2. 2,3,4,5 Гайки, шайбы.

Установка по ТК4-3267-71 не вошла в сборник СТМ4-25-92 ч.2, но применяется на практике.

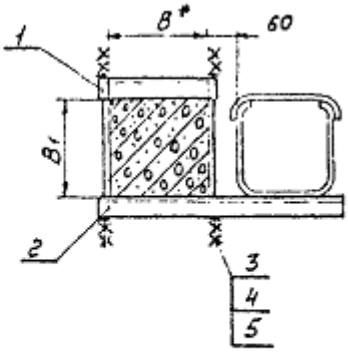

ООО «Елизаветинский опытный завод закладных конструкций»,
188370, Ленинградская обл. Гатчинский р-н,, Пос. Елизаветино, ул. Парковая д.27
Тел: +7(812) 347-89-01, E-mail: tko2003@yandex.ru, Сайт: www.tko2003.ru

Кронштейны серии КО-415 – КО-430 ТК4-3706-92

Тип кронштейна	Размеры мм			
	b	l	L	L1
КО-415	300	307	500+L2	400
КО-416	400			
КО-417	300	407	650+L2	500
КО-418	400			
КО-419	500			
КО-420	600			
КО-421	700			
КО-422	800			
КО-423	400	507	750+L2	600
КО-424	500			
КО-425	600			
КО-426	400	607	850+L2	700
КО-427	500			
КО-428	400	707	950+L2	800
КО-429		807	1050+L2	900
КО-430		907	1150+L2	1000

При заказе кронштейнов по ТК4-3705-92 помимо типа изделия необходимо указать ширину устанавливаемых коробов.

Пример записи при заказе : Кронштейн КО-384, 100, 150 (кронштейн КО-384, по ТК4-3705-92, грунтованный, для установки коробов шириной 100 и 150 мм.)

ООО «Елизаветинский опытный завод закладных конструкций»,
188370, Ленинградская обл. Гатчинский р-н,, Пос. Елизаветино, ул. Парковая д.27
Тел: +7(812) 347-89-01, E-mail: tko2003@yandex.ru, Сайт: www.tko2003.ru

Кронштейны серии КО ТК4-3707-92

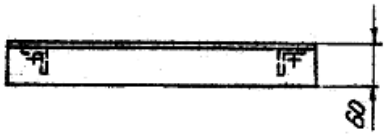

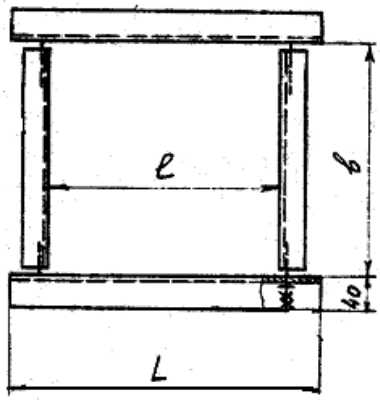

Применяются в подвесных системах для крепления растяжек к колоннам в системах АСУ ТП.

Предназначен для обвязки колонн.

Тип кронштейна	Размеры мм			Масса кг
	b	l	L	
КО-431	300	307	400	3,04
К-432	400			3,16
КО-433	300	407	500	3,48
КО-434	400			3,60
КО-435	500			3,92
КО-436	600			4,14
КО-437	700			4,36
КО-438	800			4,60
КО-439	400	507	600	4,04
КО-440	500			4,36
КО-441	600			4,58
КО-442	400	607	700	4,48
КО-443	500			4,80
КО-444	400	707	800	4,92
КО-445		807	900	5,36
КО-446		907	1000	5,80

ООО «Елизаветинский опытный завод закладных конструкций»,
188370, Ленинградская обл. Гатчинский р-н,, Пос. Елизаветино, ул. Парковая д.27
Тел: +7(812) 347-89-01, E-mail: tko2003@yandex.ru, Сайт: www.tko2003.ru

Стяжка КО ТК4-3536-91

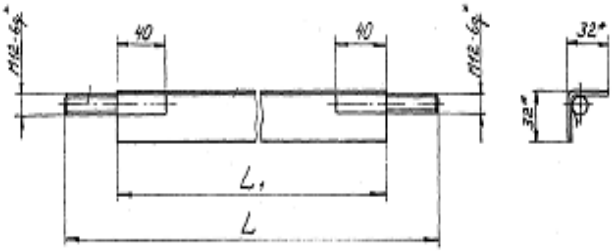

Стяжка КО ТК4-3536-91 предназначена для изготовления на месте монтажа трасс из лотков и коробов нестандартных кронштейнов для обвязки колонн.

Входит в состав кронштейнов КО.

Тип стяжки	Длина мм	Масса кг
КО-49	360	0,54
КО-50	460	0,60
КО-51	560	0,76
КО-52	660	0,87
КО-53	760	0,98
КО-54	860	1,1

Подвеска НЛ-ПВ

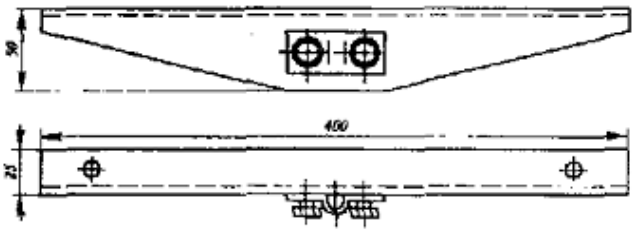

Подвеска НЛ-ПР предназначена для крепления прямых секций лотков К240, ЛМТ, ЛМТК с помощью перфорированной полосы, проволоки или троса к потолочным конструкциям.

Наименование подвески	Масса кг
НЛ-ПР	0,55

ООО «Елизаветинский опытный завод закладных конструкций»,
188370, Ленинградская обл. Гатчинский р-н,, Пос. Елизаветино, ул. Парковая д.27
Тел: +7(812) 347-89-01, E-mail: tko2003@yandex.ru, Сайт: www.tko2003.ru

Кронштейны серии К ТК4-3687-92

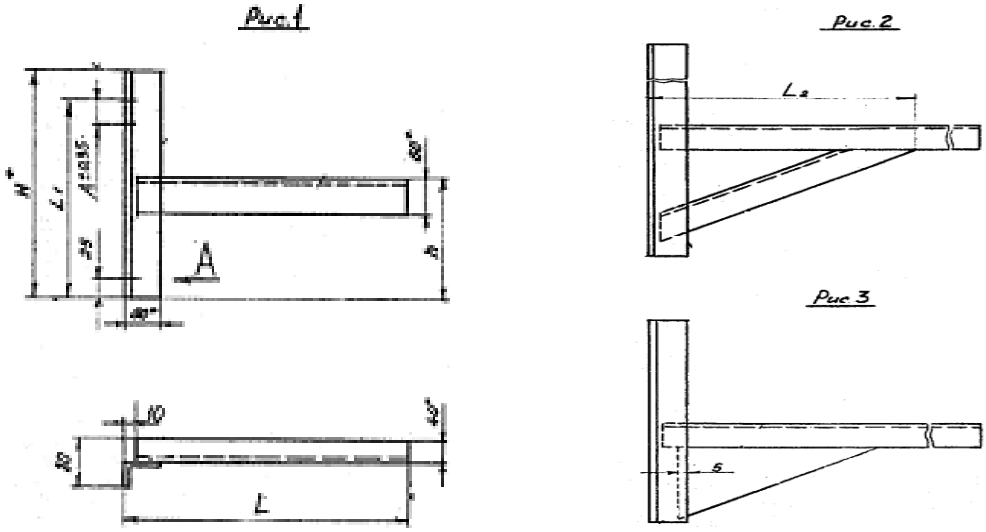

Применяются для прокладки горизонтальных участков кабельных трасс в коробах стальных систем энергоснабжения.

Кронштейны серии К по рис 1

Тип кронштейна	Размеры мм						Масса кг
	L	L1	L2	H	h	d	
К-84	220	140	--	190	100	10	0,88
К-85	270	190		240			1,10
К-86	320	240		290			1,13
К-87	520	300		350	150	12	1,91
К-88	620	380		430		10	2.31
К-108	300	210		270	100		1,21
К-109	350	230		320			1,37
К-111	270	160		210		12	1,03
К-112	295					10	1,09
К-113	245	140		190	90	12	0,94
К-114	410	250		300	100	10	1,55
К-115	460	430		480	150		2,07
К-117		360		410			1,80
К-120	410	330		380	100		1,73

ООО «Елизаветинский опытный завод закладных конструкций»,
188370, Ленинградская обл. Гатчинский р-н,, Пос. Елизаветино, ул. Парковая д.27
Тел: +7(812) 347-89-01, E-mail: tko2003@yandex.ru, Сайт: www.tko2003.ru

Кронштейны серии К рис 2 и 3 по ТК4-3687-92

Тип кронштейна	Размеры мм							Масса кг
	L	L1	L2	H	h	A	d	
К-97	770	640	400	690	320	--	12	4,06
К-97	870	700	500	750	380			4,67
К-98	970	570	600	620	250			4,60
К-99	1070	600	700	650	280			5,11
К-100	1170	620	800	670	300			5,61
К-102	720	510	450	560	290	50	10	3,79
К-103	820	570	550	620	350			4,40
К-104	920	490	650	540	270	--	14	4,42
К-105	1020	510	750	560	290	50	12	4,92
К-106	1120	550	850	600	320			5,46
К-107	1220	680	950	730	350	--	14	6,20
К-118	560	390	290	440	440			2,76
К-119	610	400	340	450	450			3,01
К-122		500		550	550		12	3,23
К-123	1180	560	550	610	610		14	4,92
К-124	1280	660	900	710	710			6,18
К-125	1380	630	1100	680	680	80		6,80
К-127	1000	570	620	620	620	--	14	4,71
К-128		500	730	550	550	80		4,80

По рис 3

Тип кронштейна	Размеры мм					Масса кг
	L	L1	H	h	d	
К-89	720	450	500	275	10	3,11
К-90	820	500	550	325		3,69
К-91	920	560	610	375		4,37
К-92	1020	630	680	425		5,12
К-93	1120	690	740	525		6,39
К-94	570	510	560	225	12	2,71
К-95	670	530	580	325		3,43
К-101	620	560	610	375		3,71
К-110	400	370	430	225		2,04
К-116	510	390	440			2,39
К-121	1000	600	650	265		4,29

ООО «Елизаветинский опытный завод закладных конструкций»,
188370, Ленинградская обл. Гатчинский р-н,, Пос. Елизаветино, ул. Парковая д.27
Тел: +7(812) 347-89-01, E-mail: tko2003@yandex.ru, Сайт: www.tko2003.ru

Кронштейны серии КД ТК4-3688-92

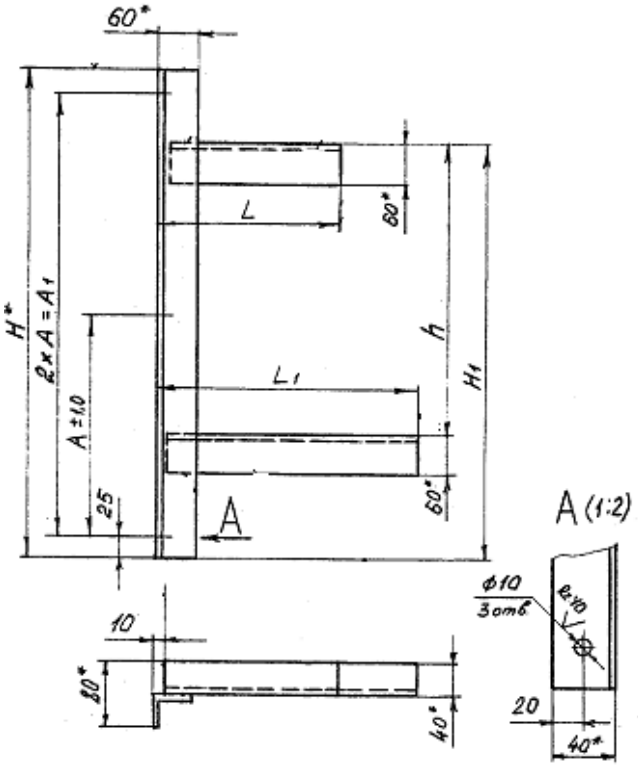

Применяются для двухрядной прокладки горизонтальных участков кабельных трасс в коробах стальных систем энергоснабжения.

Тип кронштейна	Размеры мм							Масса кг
	A	A1	L	L1	H	H1	h	
КД-1	175	350	220	220	400	355	250	1,82
КД-2	225	450		270	500	455	350	2,16
КД-3	275	550		320	600	555	450	2,49
КД-4	225	450	270	270	500	455	350	2,27
КД-5	175	350		220	400	355	250	1,94
КД-6	275	550		320	600	555	450	2,60
КД-7			320					2,72
КД-8	175	350	320	220	400	355	250	2,05
КД-9	225	450		270	500	455	350	2,32

ООО «Елизаветинский опытный завод закладных конструкций»,
188370, Ленинградская обл. Гатчинский р-н,, Пос. Елизаветино, ул. Парковая д.27
Тел: +7(812) 347-89-01, E-mail: tko2003@yandex.ru, Сайт: www.tko2003.ru

Кронштейны серии КТ-1 ТК4-3689-92 и КЧ-1 ТК4-3690-92

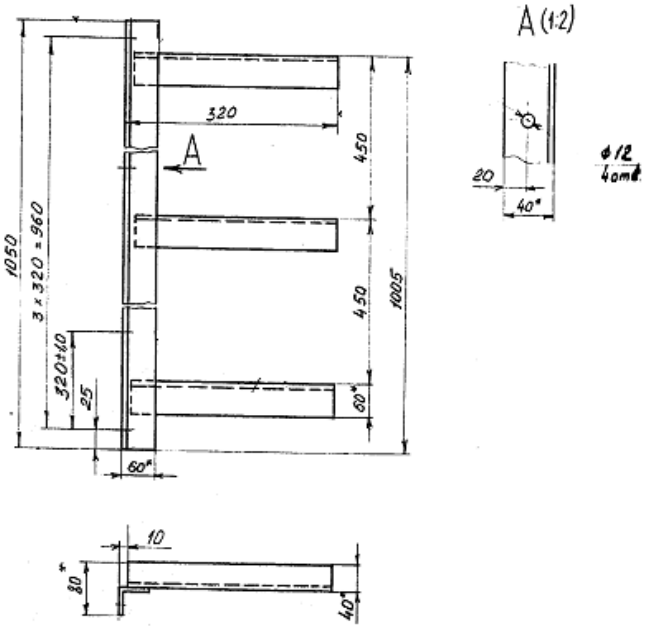

Кронштейн КТ-1

Применяются для трёхрядной прокладки горизонтальных участков кабельных трасс в коробах стальных систем энергоснабжения.

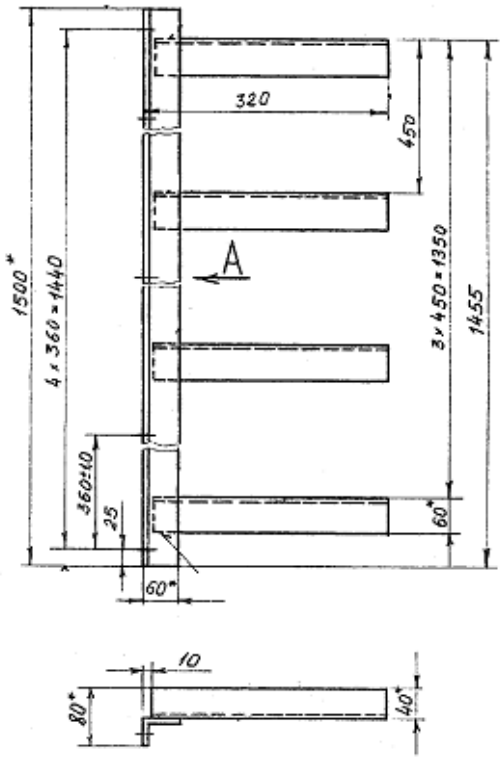

Кронштейн КЧ-1

Применяются для четырёхрядной прокладки горизонтальных участков кабельных трасс в коробах стальных систем энергоснабжения.

ООО «Елизаветинский опытный завод закладных конструкций»,
188370, Ленинградская обл. Гатчинский р-н,, Пос. Елизаветино, ул. Парковая д.27
Тел: +7(812) 347-89-01, E-mail: tko2003@yandex.ru, Сайт: www.tko2003.ru

Подвеска П ТК4-3678-91 (ТК4-3701-92)

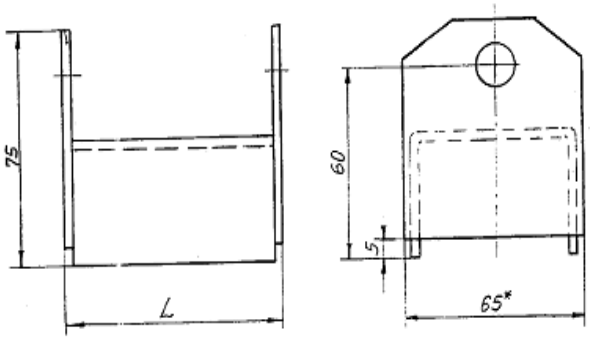

Подвеска П ТК4-3678-91 применяется в тросовых подвесных системах, использующих лотки ЛМТ и К420, в качестве промежуточной опоры. Подвеска ТК4-3701-92 применяется в тросовых подвесных системах, использующих короба стальные, в качестве промежуточной опоры.

Тип подвески	Номер чертежа	Основные параметры	
		L мм	Масса кг
П-1	ТК4-3678-91	270	0,87
П-2		470	1,62
П-3	ТК4-3701-92	176	0,65
П-4		226	0,78
П-5		276	0,91

Подвеска П ТК4-3702-92

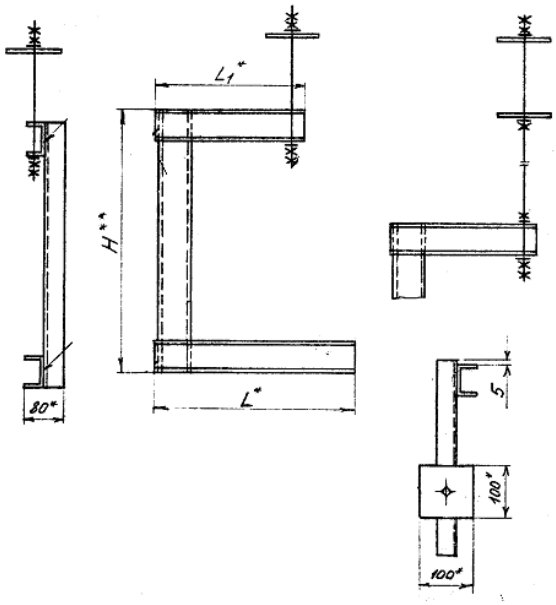

Предназначена для прокладки трасс из коробов СП (ТК4-3702-92) и лотков ЛП, ЛМТ, К420 (ТК4-3681-91) на кабельных полках с креплением трассы к плитам перекрытий при монтаже систем энергоснабжения и АСУ ТП.

При заказе подвески П, помимо условного наименования и каталожного номера необходимо указывать размер Н, размер пластины, и их количество, которые необходимо согласовывать со строительными организациями и (или) изготовителем плит перекрытия.

ООО «Елизаветинский опытный завод закладных конструкций»,
188370, Ленинградская обл. Гатчинский р-н,, Пос. Елизаветино, ул. Парковая д.27
Тел: +7(812) 347-89-01, E-mail: tko2003@yandex.ru, Сайт: www.tko2003.ru

Подвески П (применение)

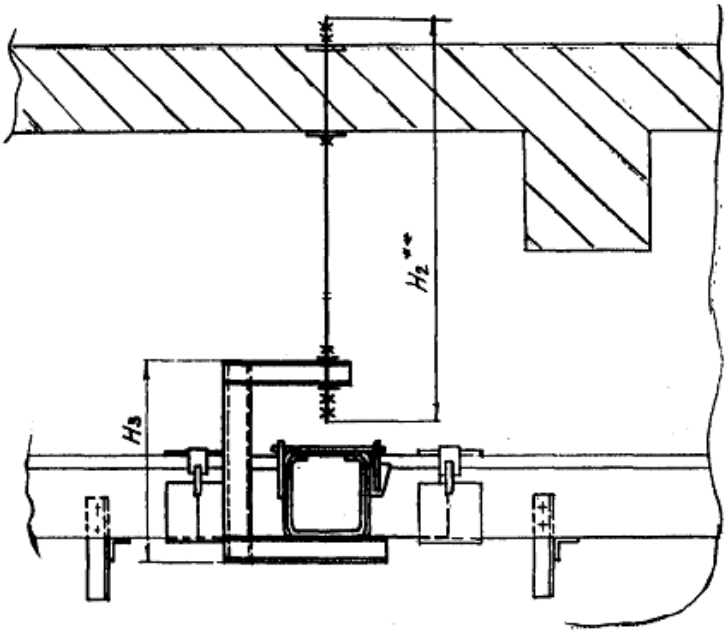

Установка секции тройниковой стального короба с креплением к потолочному перекрытию при помощи подвески П .

Тип подвески	Номер чертежа	Основные размеры мм		
		В	В1	Н
П-1	ТК4-3681-91	310	210	450
П-2				650
П-3				850
П-4		510	310	450
П-5				650
П-6				850
П-6	ТК4-3702-92	280	230	Н
П-7		330	255	
П-8		380	280	
П-9		280	230	300
П-10		330	255	400
П-11		380	280	500

ООО «Елизаветинский опытный завод закладных конструкций»,
188370, Ленинградская обл. Гатчинский р-н,, Пос. Елизаветино, ул. Парковая д.27
Тел: +7(812) 347-89-01, E-mail: tko2003@yandex.ru, Сайт: www.tko2003.ru

Подвес П ТК4-3679-91

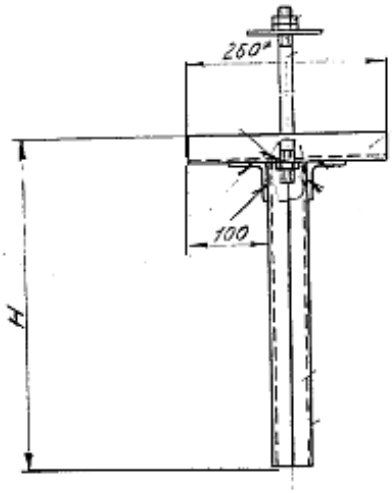

Предназначена для прокладки трасс из коробов СП (ТК4-3702-92) и лотков ЛП, ЛМТ, К420 (ТК4-3681-91) на кабельных полках с креплением трассы к плитам перекрытий при монтаже систем энергоснабжения и АСУ ТП.

При заказе подвесов П, помимо условного наименования и каталожного номера необходимо указывать размер пластины, и их количество, которые необходимо согласовывать со строительными организациями и (или) изготовителем плит перекрытия.

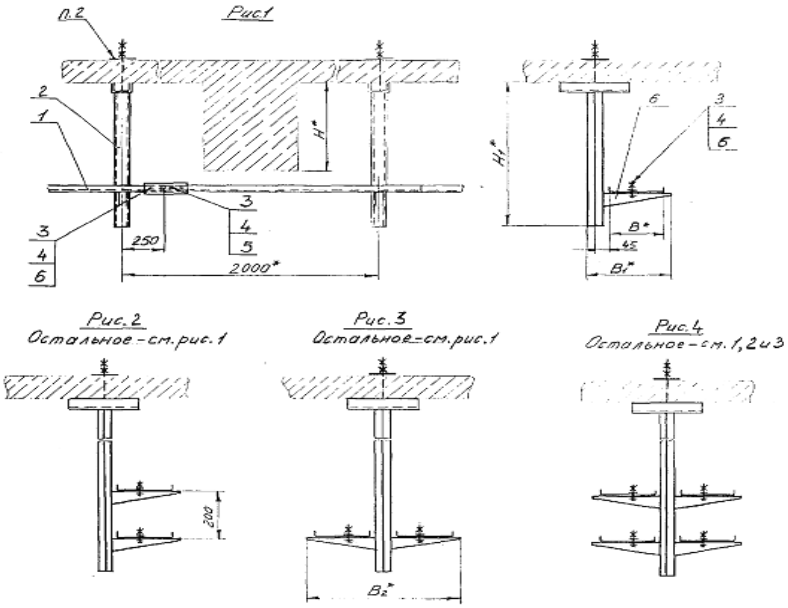

Применение подвеса П

1. 1 – Лоток ЛП
2. 2 – Подвес П ТК4-3679-91
3. 3,4,5 – Крепёжные детали
4. 6 – Кабельная полка

Наименование подвеса	Высота Н мм	Масса кг
П -1	440	2,02
П -2	640	2,64
П –3	840	3,48
П -4	1240	4,52

ООО «Елизаветинский опытный завод закладных конструкций»,
188370, Ленинградская обл. Гатчинский р-н,, Пос. Елизаветино, ул. Парковая д.27
Тел: +7(812) 347-89-01, E-mail: tko2003@yandex.ru, Сайт: www.tko2003.ru

Подвес П ТК4-3462-76

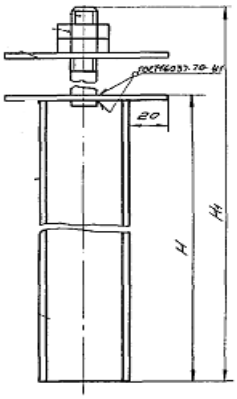

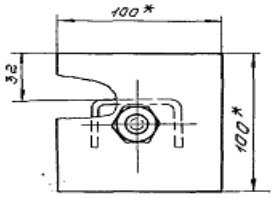

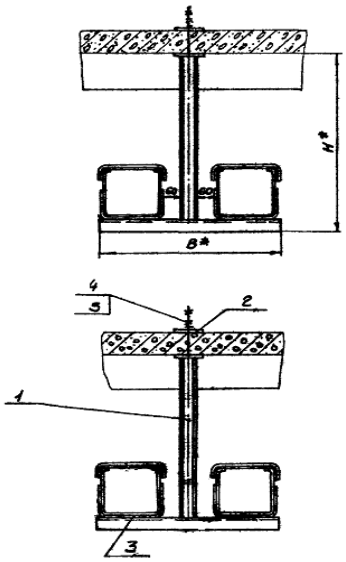

Предназначена для прокладки трасс из коробов СП и лотков ЛП, ЛМТ, К420 на кронштейнах серии К второго исполнения с креплением трассы к плитам перекрытий при монтаже систем энергоснабжения и АСУ ТП.

При заказе подвесов П, помимо условного наименования и каталожного номера необходимо указывать размер пластины, и их количество, которые необходимо согласовывать со строительными организациями и (или) изготовителем плит перекрытия.

1. Повес П, ТК4-3462-76.
2. Пластина.
3. Короб СП

Наименование подвеса	Размеры мм.		Масса кг
П -1	600	845	2,35
П -2	800	1045	2,88
П –3	900	1145	3,15
П -4	1000	1245	3,41
П-5	1100	1345	3,68
П-6	1200	1445	3,94
П-7	400	645	1,82

ООО «Елизаветинский опытный завод закладных конструкций»,
188370, Ленинградская обл. Гатчинский р-н,, Пос. Елизаветино, ул. Парковая д.27
Тел: +7(812) 347-89-01, E-mail: tko2003@yandex.ru, Сайт: www.tko2003.ru

Подвески П ТК4-3463-76 (ТК4-3238-71)

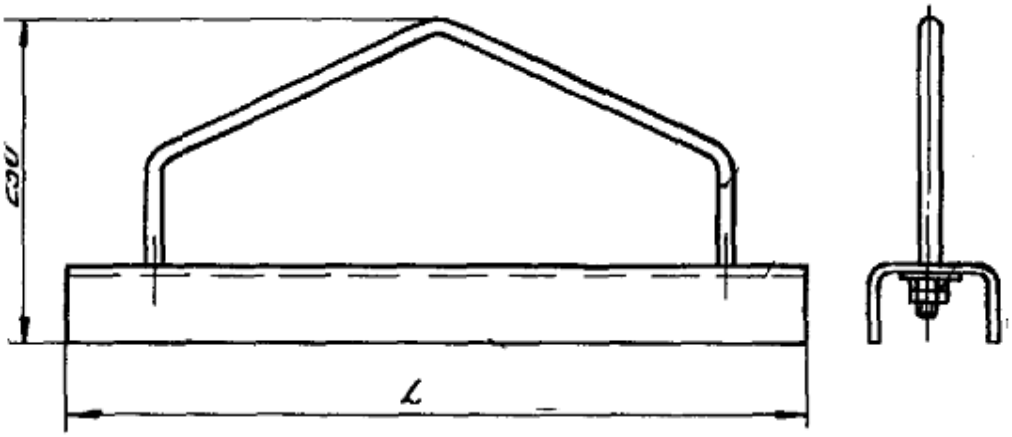

Предназначены для прокладки трасс из коробов СП и лотков ЛП, ЛМТ, К420 на кронштейнах серии К второго исполнения с креплением трассы к плитам перекрытий с помощью перфополосы, проволоки или троса при монтаже систем энергоснабжения и АСУ ТП.

Наименование подвеса	Номер чертежа	Размеры мм.			Масса кг
		A	L	H	
П-1	ТК4-3463-76	270	330	250	1,74
П-2		470	530		2,62
П-3		670	730		3,50
П-4		870	930		4,30
П220	ТК4-3238-71	220	260	295	1,85
П270		270	310	415	2,31
П340		320	360	545	2,78
П410		410	450	295	2.88
П510		510	550	415	3,58
П620		610	650	545	4,34

ООО «Елизаветинский опытный завод закладных конструкций»,
188370, Ленинградская обл. Гатчинский р-н,, Пос. Елизаветино, ул. Парковая д.27
Тел: +7(812) 347-89-01, E-mail: tko2003@yandex.ru, Сайт: www.tko2003.ru

Стойки опорные серии «С» ТК4-3239-71

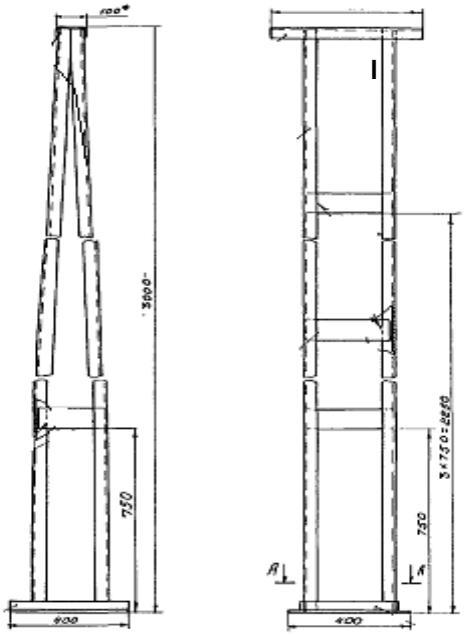

Стойки опорные серии С предназначены для монтажа кабельных трасс при пролёте между строительными конструкциями более 4 метров и невозможности выполнить тросовую подвесную систему.

Наименование стойки	Размеры мм	
	H	l
С3000	3000	250
С3000-1		840

Применение стоек опорных серии «С» в монтажных системах

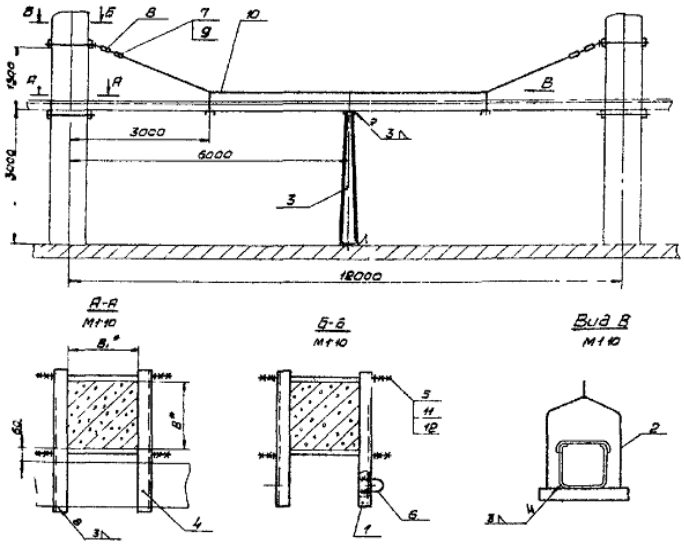

Состав системы

1. Подвес ТК4-3462-75
2. Стойка С3000 ТК4-3239-71
3. Короб СП 100х100
4. Хомут Х24 ТК4-3686-91
5. Зажим
6. Муфта натяжная
7. Коуш 15
8. Трос металлический ∅8 мм
9. Подвес П-1 ТК4-3678-91
10. Стяжка КО-49 ТК4-3536-91
11. Гайка М12.

ООО «Елизаветинский опытный завод закладных конструкций»,
188370, Ленинградская обл. Гатчинский р-н,, Пос. Елизаветино, ул. Парковая д.27
Тел: +7(812) 347-89-01, E-mail: tko2003@yandex.ru, Сайт: www.tko2003.ru

Заземляющие и фиксирующие элементы

Прижимы НЛ-ПР ТУ 36-2486-82, шайбы заземляющие ТУ 36.22.21.001-86

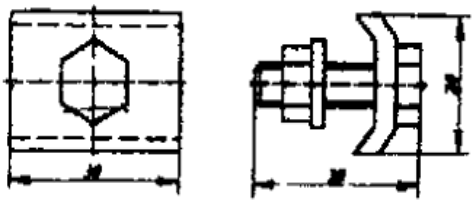

Прижим НЛ-ПР предназначен для крепления кабельных лотков ЛП, ЛМТ и К420 к кабельным полкам, кронштейнам и подвесам.

Острые грани прижима создают надёжный контакт между корпусом лотка и несущей конструкцией.

Шайбы заземляющие ТУ 36.22.21.001-86

Шайба заземляющая ТУ 36.22.21.001-86 с внутренним отверстием ∅ 8,5 мм, предназначена для создания металлической связи между соединенными болтовым соединением окрашенными деталями.

Наименование изделия	Основные параметры	Масса кг
НЛ-ПР	М10	0,05
ШЗ-8,5	∅8,5	0,01

ООО «Елизаветинский опытный завод закладных конструкций»,
188370, Ленинградская обл. Гатчинский р-н,, Пос. Елизаветино, ул. Парковая д.27
Тел: +7(812) 347-89-01, E-mail: tko2003@yandex.ru, Сайт: www.tko2003.ru

Скобы С ТК4-3235-71 и уголки У ТК4-3217-71

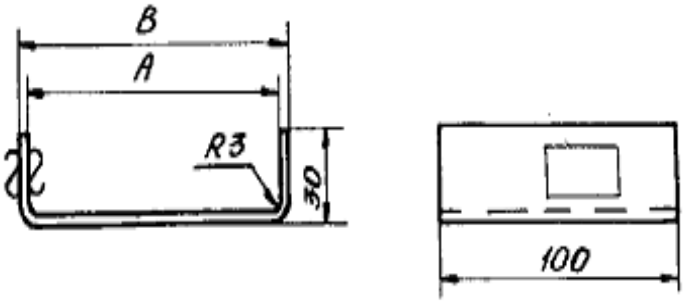

Скобы С ТК4-3235-71 предназначены для фиксации секций стальных коробов на кронштейнах и подвесах.

Тип скобы	Размеры А/В мм
С100	101/107
С150	151/157
С200	201/207

Уголок У ТК4-3217-71

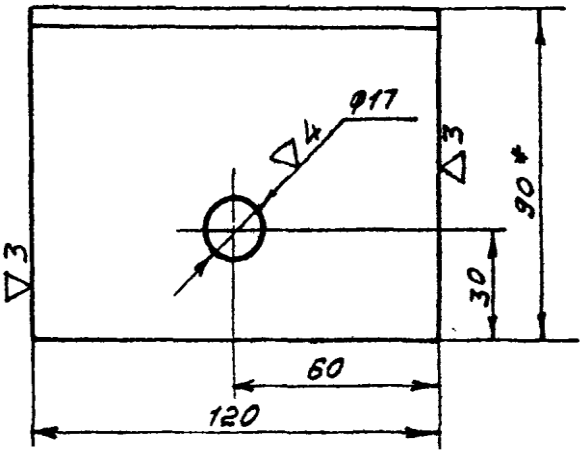

Уголок наравнополочный 90х56х6 ТК4-3217-71 применяется для закрепления кронштейна подвесного КТП ТК4-3237-81 на металлической двутавровой балке при прокладке трассы в металлических коробах.

Масса уголка 0,8 кг

ООО «Елизаветинский опытный завод закладных конструкций»,
188370, Ленинградская обл. Гатчинский р-н,, Пос. Елизаветино, ул. Парковая д.27
Тел: +7(812) 347-89-01, E-mail: tko2003@yandex.ru, Сайт: www.tko2003.ru

Применение скобы С и уголка У ТК4-3216-71

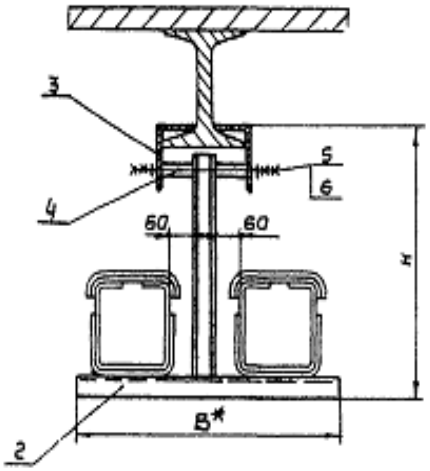

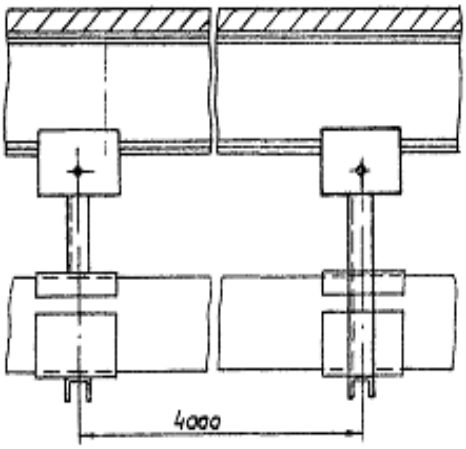

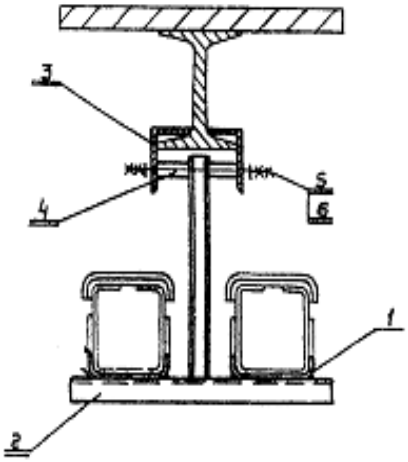

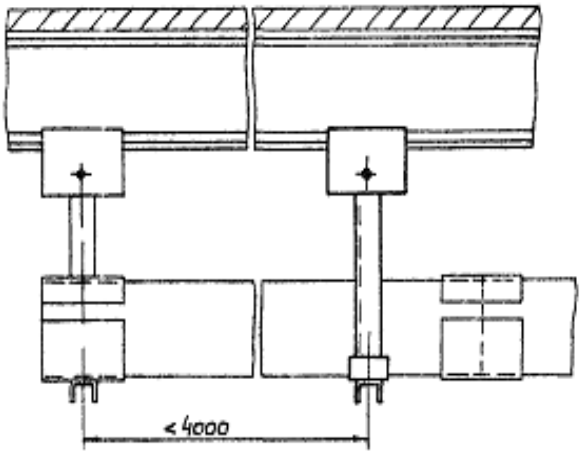

1. Скоба С
2. Кронштейн К
3. Уголок У
4. Труба 22х2 75 мм
5. Гайка М16
6. Шайба 16

Установка не вошла в СТМ4-25-92 ч.2,
но применяется на практике.

ООО «Елизаветинский опытный завод закладных конструкций»,
188370, Ленинградская обл. Гатчинский р-н,, Пос. Елизаветино, ул. Парковая д.27
Тел: +7(812) 347-89-01, E-mail: tko2003@yandex.ru, Сайт: www.tko2003.ru

Тросовая подвесная система для кабельных трасс систем АСУ ТП

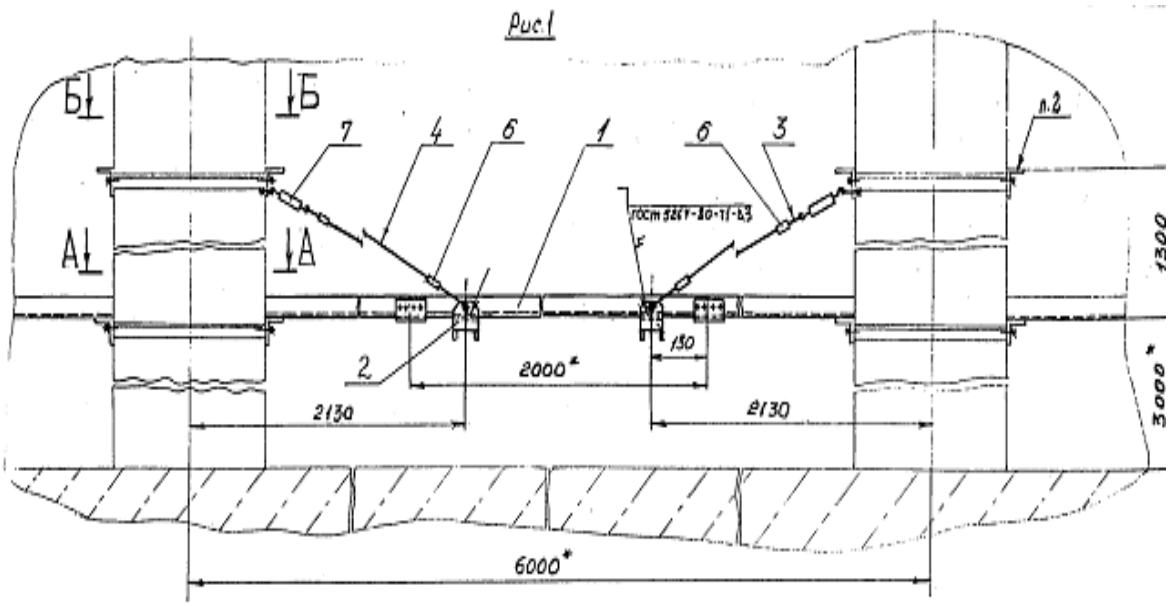

1. Лоток ЛП
2. Подвеска
3. Коуш
4. Трос стальной
5. Зажим
6. Зажим
7. Муфта натяжная

Зажимы ТУ 36-1445-82

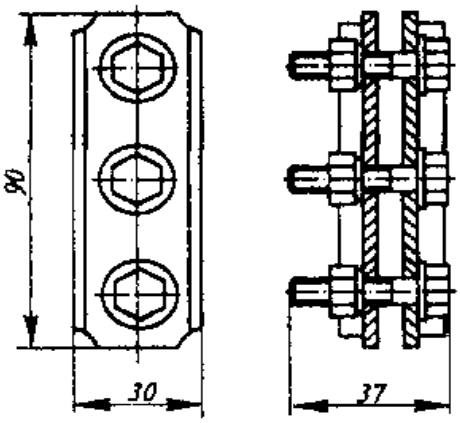

Зажим К296 ТУ 36-1445-82 предназначен для заделки концов троса подвесной системы кабельных трасс систем АСУ ТП.

ООО «Елизаветинский опытный завод закладных конструкций»,
188370, Ленинградская обл. Гатчинский р-н,, Пос. Елизаветино, ул. Парковая д.27
Тел: +7(812) 347-89-01, E-mail: tko2003@yandex.ru, Сайт: www.tko2003.ru

Коуши ГОСТ 2224-72, муфты натяжные ТУ 36-1445-82

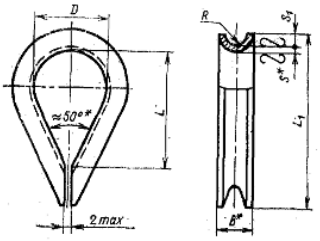

Коуш предназначен для предохранения петли троса подвесной системы от истирания.

Тип	Основные размеры		Диаметр троса
	Д	R	d
Коуш 15	15	4	5,6-8

Муфты натяжные ТУ 36-1445-82

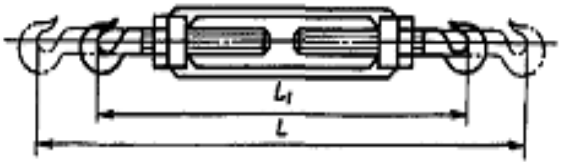

Предназначены для натяжения тросов подвесных систем кабельных трасс в системах АСУ ТП.

Тип натяжной муфты	Основные размеры		Допустимая нагрузка
	L	L1	
ОШ-ГГ 0,2	360	248	0,2 Тс

Хомуты ТК4-3686-91

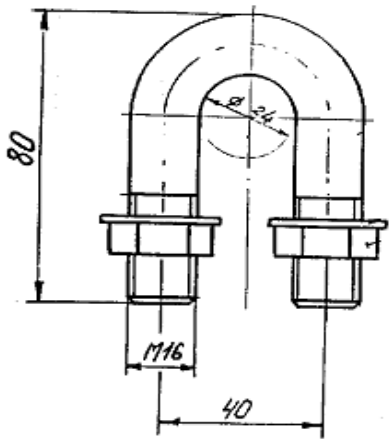

Предназначены для крепления тросов подвески при прокладке кабельных трасс в случае отсутствия опорных строительных конструкций в системах АСУ ТП.

Наименование	Масса кг
Х24	0,051

ООО «Елизаветинский опытный завод закладных конструкций»,
188370, Ленинградская обл. Гатчинский р-н,, Пос. Елизаветино, ул. Парковая д.27
Тел: +7(812) 347-89-01, E-mail: tko2003@yandex.ru, Сайт: www.tko2003.ru

Крюк КР ТК4-3461-76

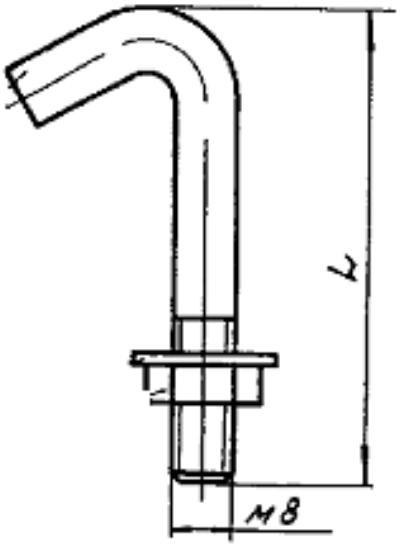

Предназначены для крепления тросов подвески при прокладке кабельных трасс в случае отсутствия опорных строительных конструкций в системах АСУ ТП.

Наименование	Масса кг
КР 1	0,04
КР 2	0,05

Дюбель - шпильки по ГОСТ 28457-90

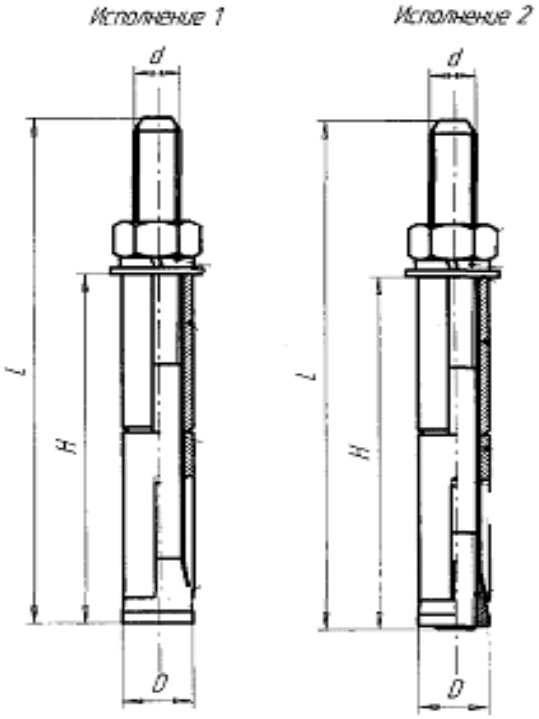

Дюбель—шпильки предназначены для крепления опорных, поддерживающих и подвесных конструкций к бетонным и кирпичным стенам или колоннам

Наименование, тип	Основные размеры		
	L	H	D
M6x70	90	70	11,0
M8x90	110	90	13,0
M10x110	130	110	15,0
M12x130	150	130	16,5

ООО «Елизаветинский опытный завод закладных конструкций»,
188370, Ленинградская обл. Гатчинский р-н,, Пос. Елизаветино, ул. Парковая д.27
Тел: +7(812) 347-89-01, E-mail: tko2003@yandex.ru, Сайт: www.tko2003.ru

Скобы серии У

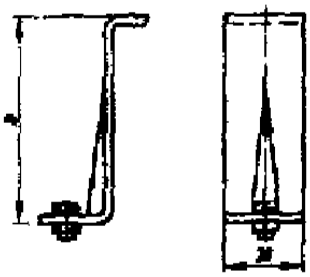

Тип скобы	Высота борта короба (лотка)
У1100	12,5
У1096	25
У1078	50
У1070	75
У1059	100

Предназначены для крепления коробов и лотков на полках кабельных конструкций при отсутствии требований к металлической связи между кабельной трассой и кабеленесущими конструкциями.

Стойки серии ПВ

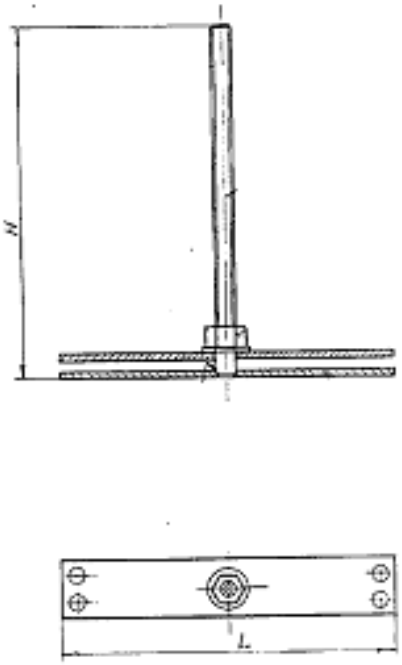

Предназначены для закрепления кабелей и труб внутри короба при вертикальной прокладке.

Тип стойки	Ширина L мм	Высота H мм
ПВ 75х100	75	100
ПВ 75Х150		150
ПВ 100х100	100	100
ПВ 100х150		150
ПВ 100х200		200
ПВ 150х100	150	100
ПВ 200х100	200	
ПВ 150х150	150	150
ПВ 200х150	200	
ПВ 200х200	299	200